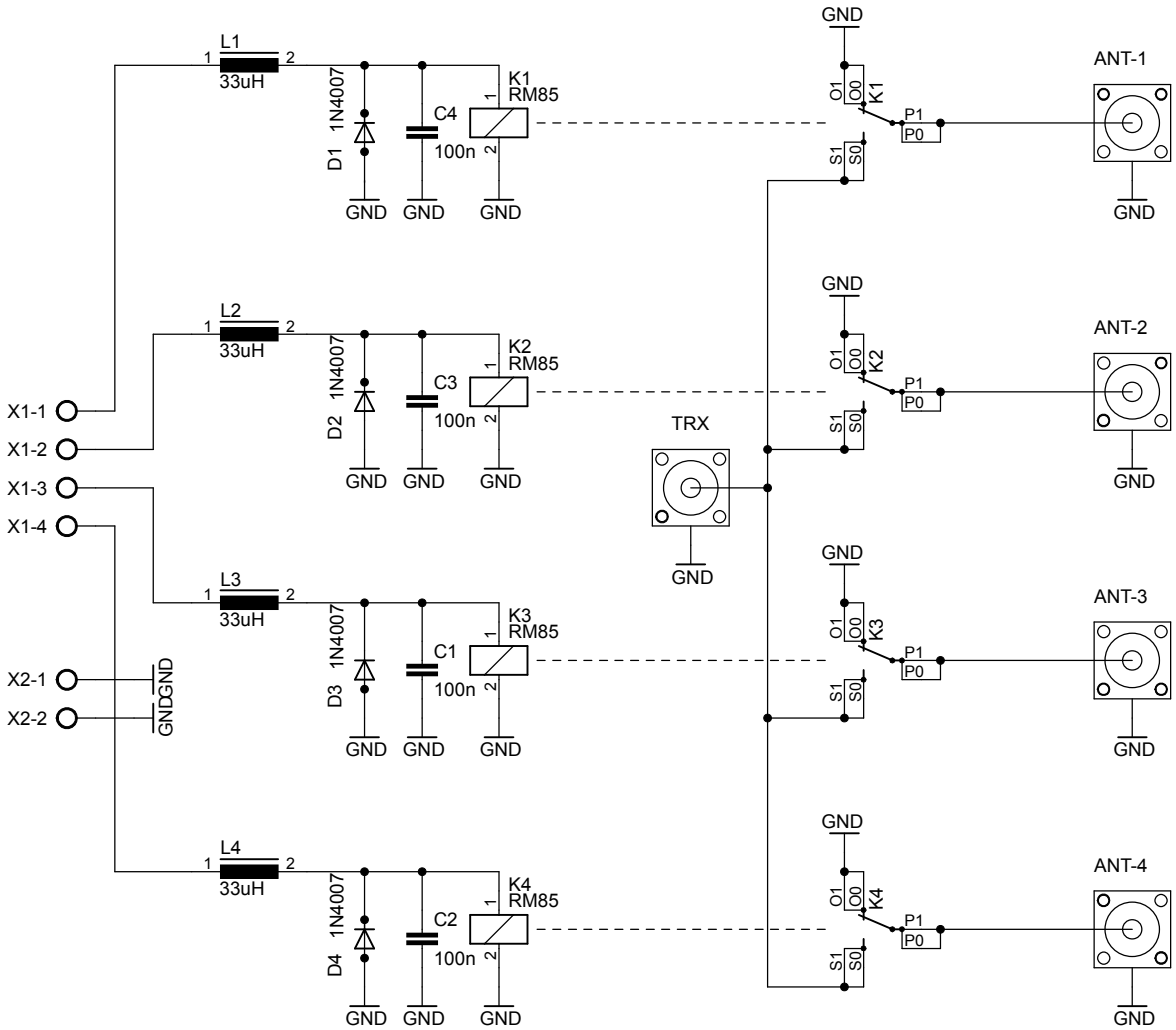
L1
33uH
L2
33uH
L3
33uH
L4
33uH
D1 1N4007
D2 1N4007
D3 1N4007
D4 1N4007
C4
100n
C3
100n
C1
100n
C2
100n
K1
RM85
K2
RM85
K3
RM85
K4
RM85
GND
X1-1
X1-2
X1-3
X1-4
X2-1
X2-2
GNDGND
TRX
ANT-1
ANT-2
ANT-3
ANT-4
O1
O0
S1
S0
P1
P0